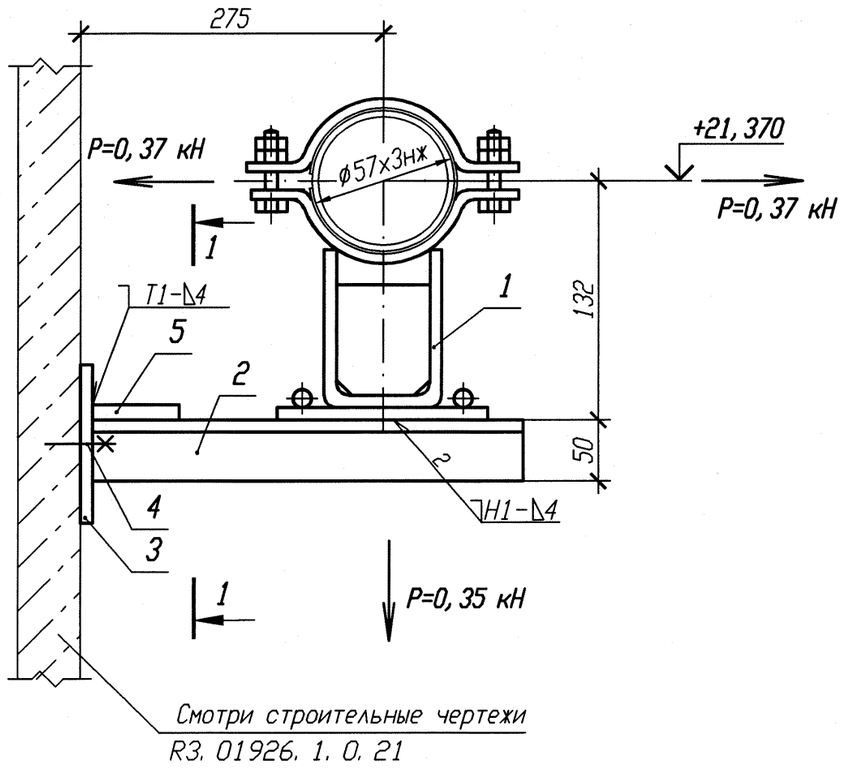

РАЗРЕЗ 1-1

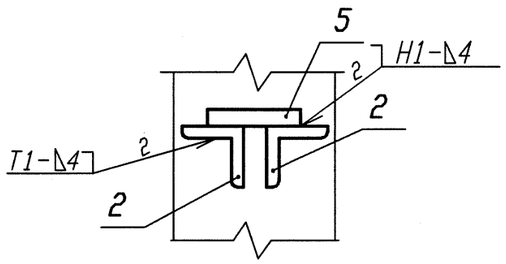

Спецификация деталей

Поз.	Обозначение	Наименование	Кол.	Материал	Масса, кг ед.	Масса, кг общ.	Приме-чание
1	18-517. 000-33	Опора 57К	1	Сборный	3, 27	3, 27	
2	ГОСТ 8509-93	Уголок Б 50х50х5 l=330	2	Вст 3 сп 5 ГОСТ 535-2005	1, 24	2, 48	
3	10. 377. 01	Лист Б-ПН 4х140х80	1	ст 3 сп 5 ГОСТ 14637-89	0, 35	0, 35	
4	ГОСТ 28778-90	БСР 10х100 УЗ	2	Сборный	0, 09	0, 18	
5	ГОСТ 19903-74	Лист Б-ПН 4х100х100	1	ст 3 сп 5 ГОСТ 14637-89	0, 31	0, 31	
	ГОСТ 9467-75	Электроды		УОНИИ 13/45			
				Итого:		6, 59	

1 Привязку опоры смотри 3TS23Z38.
2 Сварку производить по ГОСТ 5264-80.
3 Отметка трубопровода подлежит уточнению в соответствии с уклоном трубопровода.
4 Максимальная нагрузка на опору дана с учетом сейсмического воздействия.
5 Изготовить один комплект.

АРХИВНЫЙ ЭКЗЕМПЛЯР

Инв. № подл. R3. 00783. 1. 0. 11
Лист 237

Изм.	Кол. уч.	Лист	N док.	Подп.	Дата
1	-	Зам.	102-12	-	-
Инженер		Соприф			24.12
Пров. вед. инж.		Веренцова			24.12
Пров. нач. гр.		Жук			24.12
Н. контр		Краснояров			27.12

R3. TS21. 3012. 011. 01. 00. 061

Ростовская АЭС Блок 3

Реакторное отделение
Негерметичная часть
Трубопроводы системы очистки технологических сдувок

Стадия	Лист	Листов
Р		1

Опора скользящая направляющая
3TS23Y116

ОАО "НИАЭП" 2012

Инв. N подл.	Подп. и дата	Взам. инв. N
R3. 00783. 1. 0. 11	23.12.12	

Формат А3